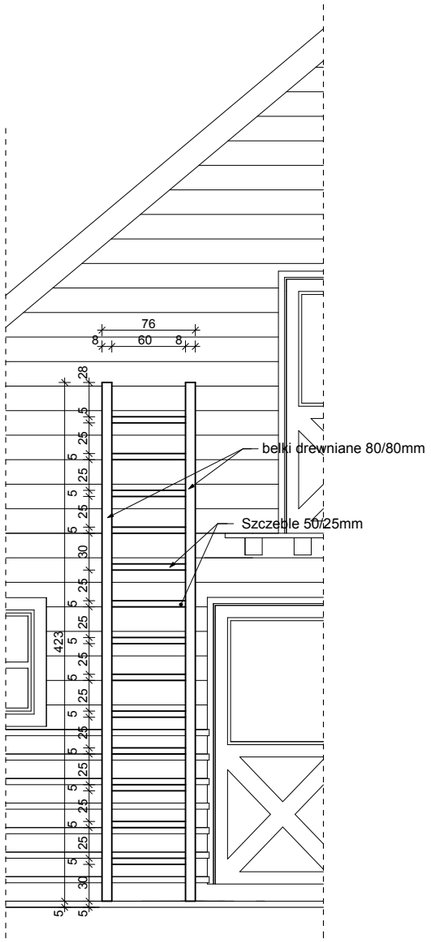

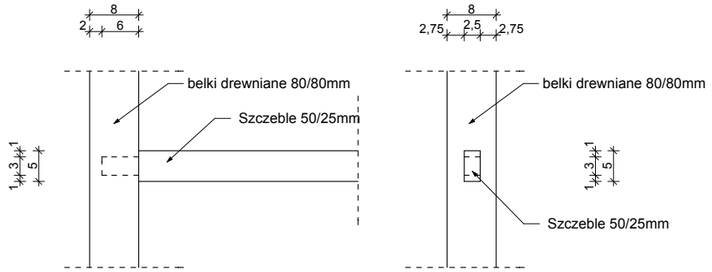

SZCZEGÓŁ A
Mocowanie szczebli w drabinie
skala 1:10

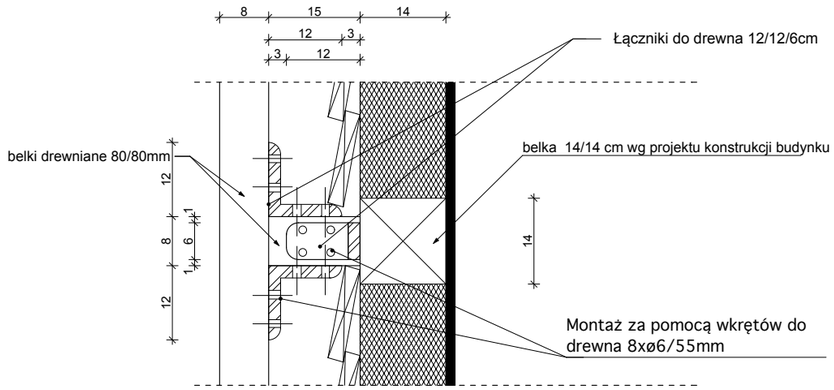

SZCZEGÓŁ B
Mocowanie drabinie do ściany
skala 1:10

MONTAŻ DRABINY DO BELEK KONSTRUKCYJNYCH
BUDYNKU ZA POMOCĄ ŁĄCZNIKÓW METALOWYCH
WG DETALU ŁĄCZENIA ELEMENTÓW DREWNIANYCH
ŁĄCZENIE DO BUDYNKU W 4 MIEJSCACH

ELEMENTY DRABINY WYKONANE Z DREWNA SOSNOWEGO
IMPREGNOWANEGO, KOLOR MAHOŃ

AUTORSKA PRACOWNIA ARCHITEKTONICZNA
Vowie STUDIO PLUS
AL. JANA PAWŁA II 20
64-500 SZAMOTUŁY
(061) 292 28 27 / 693 21 44
www.vowie.com.pl
vowiestudio@onet.pl

nazwa proj. **PROJEKT WYKONAWCZY**
BUDOWA CENTRUM EDUKACJI PRZYRODNICZEJ WRAZ Z NIEZBĘDNĄ INFRASTRUKTURĄ TECHNICZNĄ - ETAP II, OGRÓD ZWIERZĄT UDOMOWIONYCH

adres : Park Wrocławski w Lubinie, działka : 189/2

inwestor : Gmina Miejska Lubin, adres : ul. Kilińskiego 10, 59-300 Lubin.

nazwa rys. **DETAL DRABINY ZEWNĘTRZNEJ**

nr rys. **14**

skala **1:50**

architekt : mgr inż. arch. **Wiesław Vowie** upr. nr 42/PW/94

konstruktor : mgr inż. bud. **Małgorzata Galas** upr. nr 95/P/99

opracowanie techniczne : mgr inż. **Marek Gołąb**

asystent architekta : mgr inż. **Adam Nogaj**

data **18.09.2013**

Wszelkie prawa zastrzeżone VOWIE STUDIO PLUS