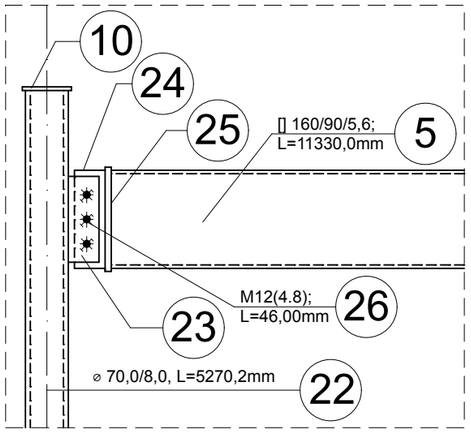

DETAL A, SKALA 1:10

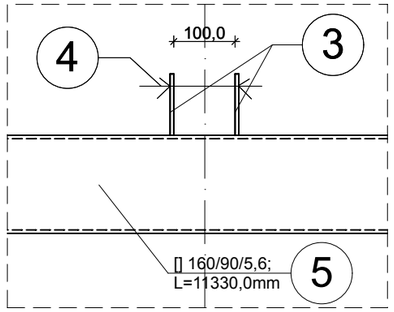

DETAL B, SKALA 1:10

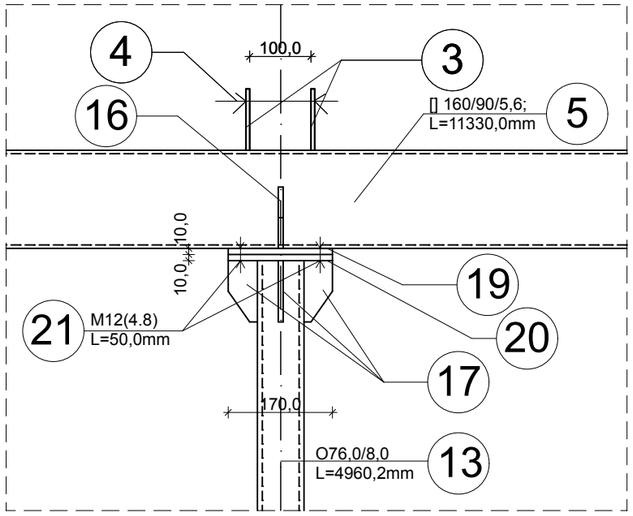

DETAL C, SKALA 1:10

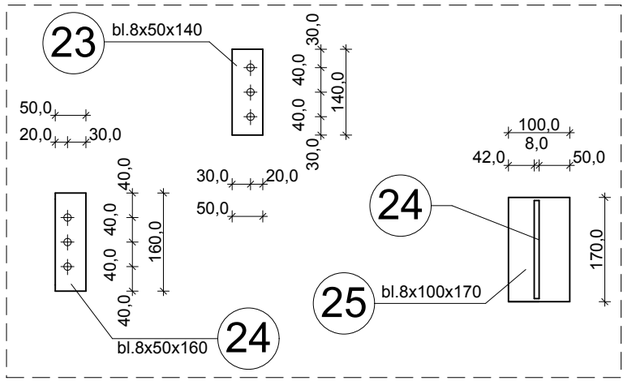

DETAL POŁĄCZEŃ, SKALA 1:10

Uwagi i zalecenia wykonawcze:

1. Stal konstrukcyjna S235JR(G2).
2. Spawanie przy pomocy elektrody EA146.
3. Konstrukcję stalową należy wykonać warsztatowo.
4. Spoiny czołowe pełne na całej długości.
5. Spoiny pachwinowe na całej zaznaczonej długości.
6. Łączenie elementów warsztatowych na budowie za pomocą śrub i spoin pachwinowych.
7. Malowanie konstrukcji warsztatowe.
   Trwałość pokrycia H > 15 lat.
   Stopień oczyszczenia powierzchni Sa2.
   Całkowita grubość systemu 140 µm
   Oczyszczenie do drugiego stopnia czystości.
   Ubytki w powłoce malarskiej powstałe na budowie należy uzupełnić.

Malowanie podkładowe: dwie warstwy po 40 µm w kolorze ciemno szarym, pierwsza warstwa malowania nie później niż 4 godziny po czyszczeniu
- baza EP10PZ
- utwardzacz HAE10

Malowanie nawierzchniowe: warstwy po 60 µm, emalia ftalowa w kolorze RAL 7042.
- baza PUR30
- utwardzacz HAP30

8. Konstrukcję wykonać zgodnie z zasadami sztuki budowlanej.
9. Należy przestrzegać przepisów BHP.

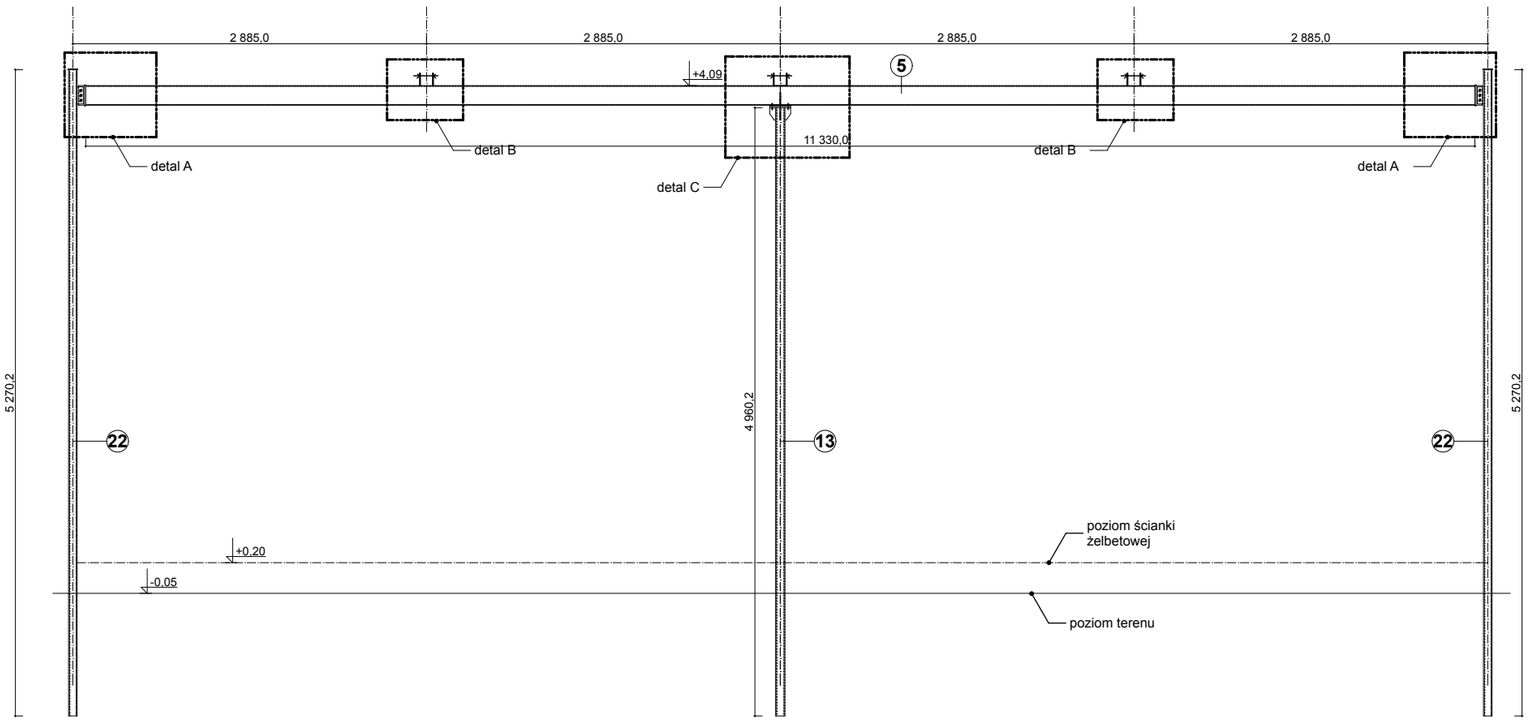

SCHEMAT UKŁADU SŁUPÓW I BELEK, SKALA 1:50

nazwa proj. **PROJEKT WYKONAWCZY**
BUDOWA CENTRUM EDUKACJI PRZYRODNICZEJ WRAZ Z NIEZBĘDNĄ INFRASTRUKTURĄ TECHNICZNĄ - ETAP I, WOLIERY DLA PTAKÓW - WOLIERA DLA PAWI

adres : Park Wrocławski w Lubinie, działka : 189/2
inwestor : Gmina Miejska Lubin, adres : ul. Kilińskiego 10, 59-300 Lubin.

nazwa rys. **PŁATEW POPRZECZNA**

AUTORSKA PRACOWNIA ARCHITEKTONICZNA
VOWIE STUDIO PLUS
AL. JANA PAWŁA II 20
64-500 SZAMOTUŁY
(61) 292 28 27 293 21 44
www.vowie.com.pl
vowiestudio@onet.pl

architekt : mgr inż. arch. **Wiesław Vowie** upr. nr 42/PW/94
konstruktor : mgr inż. bud. **Małgorzata Gałas** upr. nr 95/P/99
opracowanie techniczne : mgr inż. **Marek Gołąb**
asystent architekta : mgr inż. **Adam Nogaj**

nr rys. **I-14**

K5

skala **1:10, 1:50**

Wszelkie prawa zastrzeżone VOWIE STUDIO PLUS

data **18.09.2013**