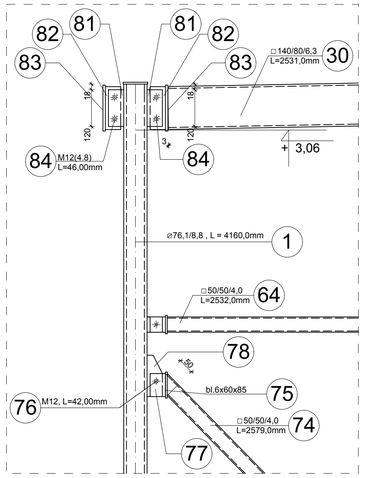

DETAL A, SKALA 1:10

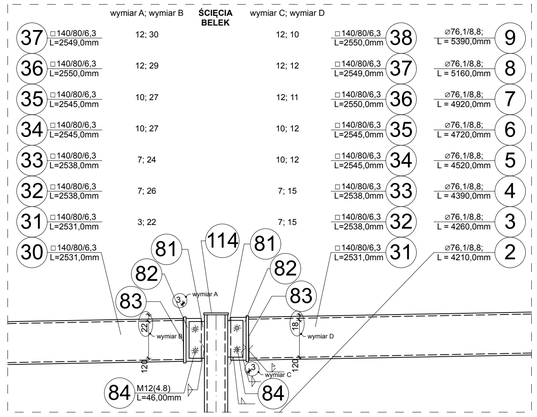

DETAL B, SKALA 1:10

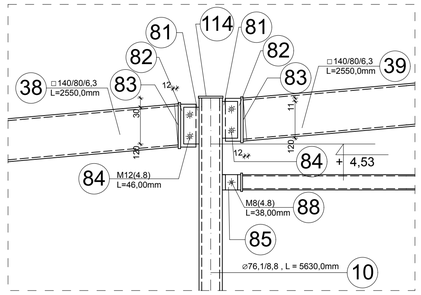

DETAL C, SKALA 1:10

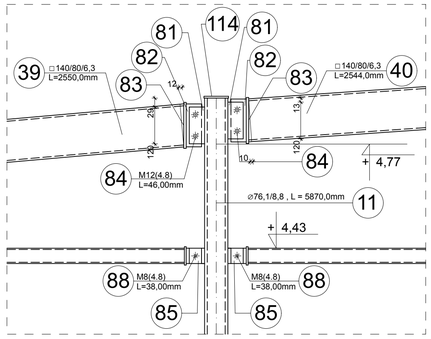

DETAL D, SKALA 1:10

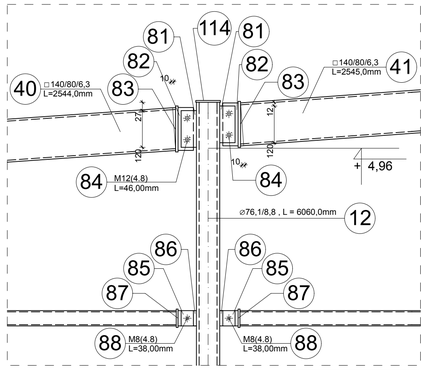

DETAL E, SKALA 1:10

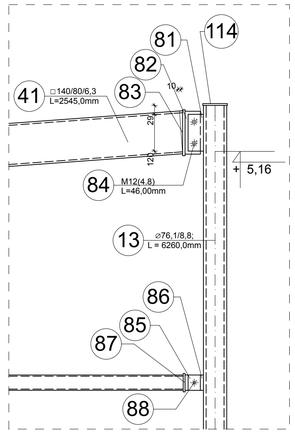

DETAL F, SKALA 1:10

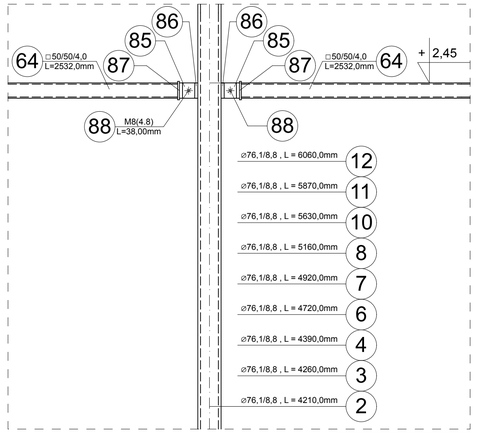

DETAL G, SKALA 1:10

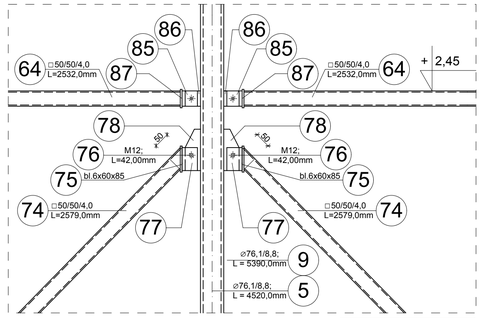

DETAL H, SKALA 1:10

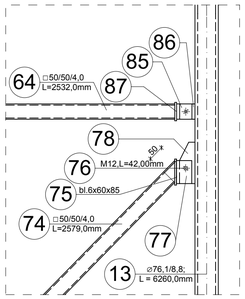

DETAL I, SKALA 1:10

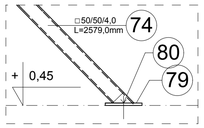

DETAL J, SKALA 1:10

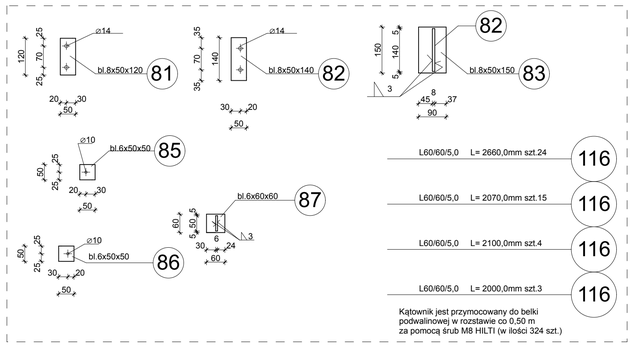

DETAL POŁĄCZEŃ, SKALA 1:10

Uwagi i zalecenia wykonawcze:

1. Stal konstrukcyjna S235JR(G2).
2. Spawanie przy pomocy elektrody EA146.
3. Konstrukcję stalową należy wykonać warsztatowo.
4. Spoiny czołowe pełne na całej długości.
5. Spoiny pachwinowe na całej zaznaczonej długości.
6. Łączenie elementów warsztatowych na budowie za pomocą śrub i spoin pachwinowych.
7. Malowanie konstrukcji warsztatowe.
   Trwałość pokrycia H > 15 lat.
   Stopień oczyszczenia powierzchni Sa2.
   Całkowita grubość systemu 140 µm
   Oczyszczenie do drugiego stopnia czystości.
   Utyliti w powłoce malarskiej powstałe na budowie należy uzupełnić:
   Malowanie podkładowe: dwie warstwy po 40 µm w kolorze ciemno szarym, pierwsza warstwa malowania nie później niż 4 godziny po czyszczeniu
   - baza EP10PZ
   - utwardzacz HAE10
   Malowanie nawierzchniowe: warstwy po 60 µm, emalia ftalowa w kolorze RAL 7042.
   - baza PUR30
   - utwardzacz HAP30
8. Konstrukcję wykonać zgodnie z zasadami sztuki budowlanej.
9. Należy przestrzegać przepisów BHP.

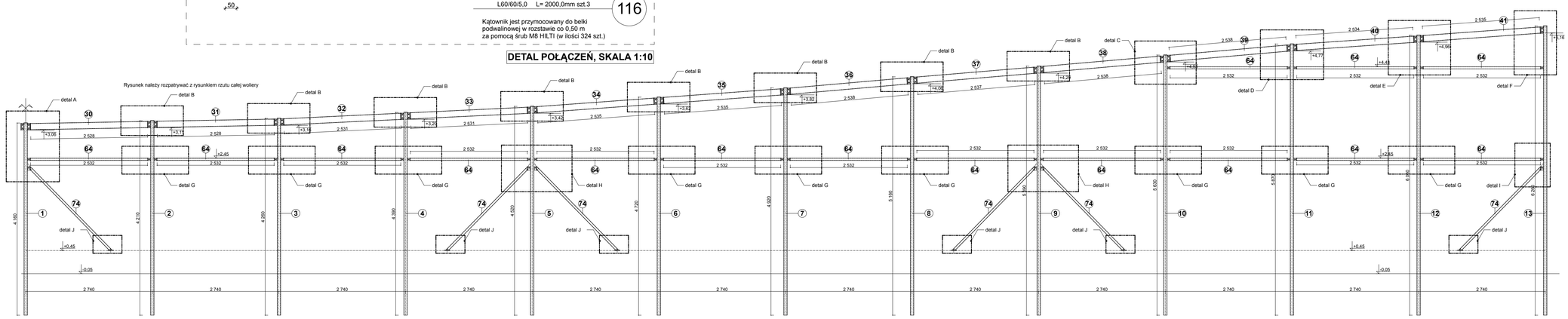

SCHEMAT UKŁADU SŁUPÓW I BELEK, SKALA 1:50

TYTUŁ PROJEKTU: **PROJEKT WYKONAWCZY**
BUDOWA CENTRUM EDUKACJI PRZYRODNICZEJ WRAZ Z NIEZBĘDNĄ INFRASTRUKTURĄ TECHNICZNĄ, ETAP I, WOLIERY DLA PTAKÓW - WOLERA DLA BAŻANTÓW

adres: Park Wrocławski w Lubinie, działka 189/2

inwestor: Gmina Miejska Lubin, adres ul. Kilińskiego 10, 59-300 Lubin.

KLAD ŚCIANY ZEWNĘTRZNEJ

OWIE STUDIO s.c. ul. Lubelska 2/2, 35-233 Rzeszów tel. 17 854 77 44 www.owie-studio.pl biuro@owie-studio.pl

TYP RYS. **H-12**

NUMER RYSUNKU **K9**

SKALA **1:50, 1:10**

autorzy projektu: mgr inż. arch. **Wiesław Owie** upr. nr 42/PW/94; mgr inż. bud. **Małgorzata Galas** upr. nr 95/P/99

opracowania branżowe: mgr inż. **Marek Gołąb**; mgr inż. **Adam Nogaj**

Wszelkie prawa zastrzeżone OWIE STUDIO PLUS

data: **18.09.2013**