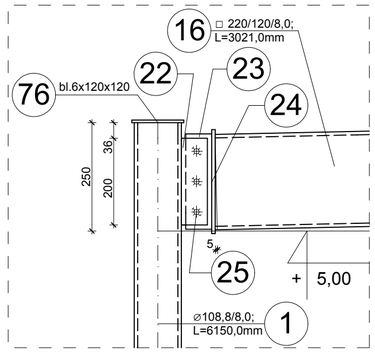

DETAL A, SKALA 1:10

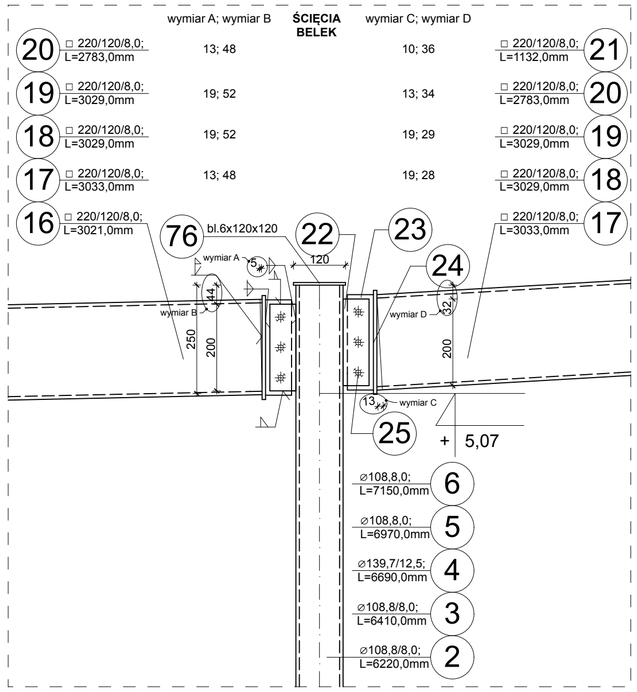

DETAL B, SKALA 1:10

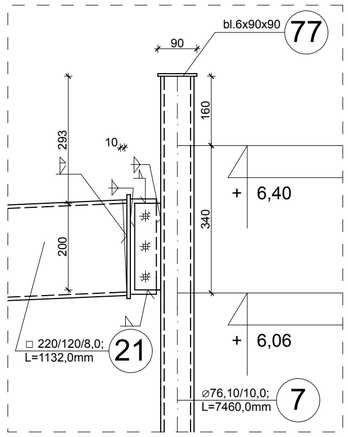

DETAL C, SKALA 1:10

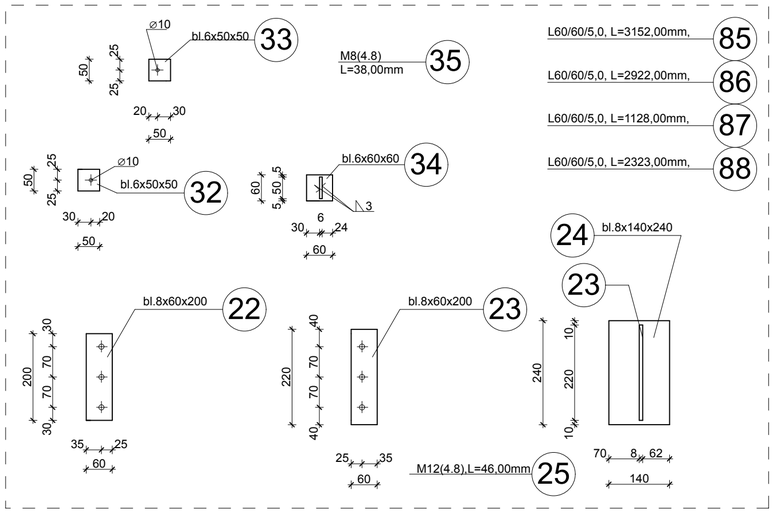

DETAL POŁĄCZEŃ, SKALA 1:10

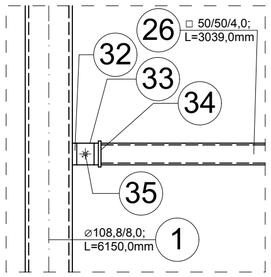

DETAL D, SKALA 1:10

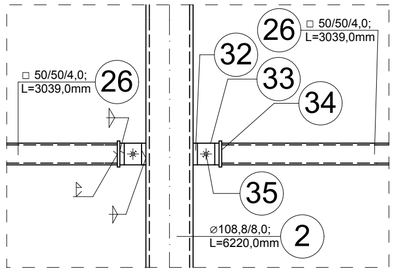

DETAL E, SKALA 1:10

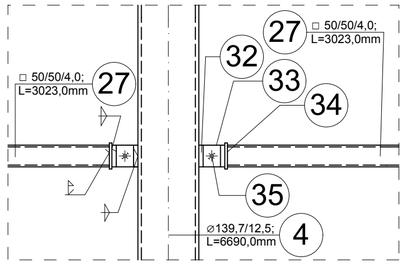

DETAL F, SKALA 1:10

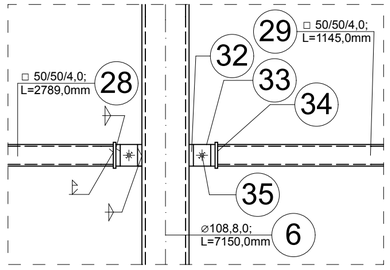

DETAL G, SKALA 1:10

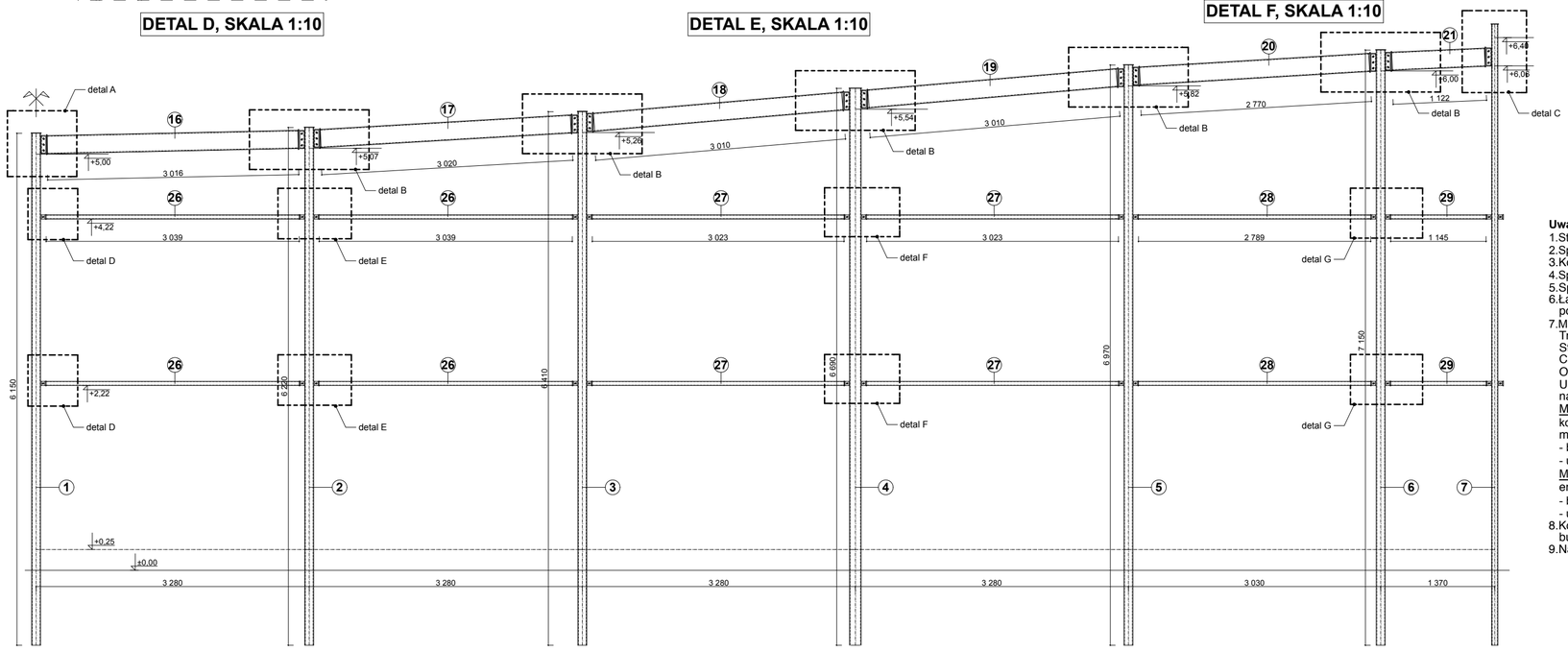

SCHEMAT UKŁADU SŁUPÓW I BELEK, SKALA 1:10

Uwagi i zalecenia wykonawcze:

1. Stal konstrukcyjna S235JR(G2).
2. Spawanie przy pomocy elektrody EA146.
3. Konstrukcję stalową należy wykonać warsztatowo.
4. Spoiny czołowe pełne na całej długości.
5. Spoiny pachwinowe na całej zaznaczonej długości.
6. Łączenie elementów warsztatowych na budowie za pomocą śrub i spoin pachwinowych.
7. Malowanie konstrukcji warsztatowe.
   Trwałość pokrycia H > 15 lat.
   Stopień oczyszczenia powierzchni Sa2.
   Całkowita grubość systemu 140 µm
   Oczyszczenie do drugiego stopnia czystości.
   Ubytki w powłoce malarskiej powstałe na budowie należy uzupełnić.
   Malowanie podkładowe: dwie warstwy po 40 µm w kolorze ciemno szarym, pierwsza warstwa malowania nie później niż 4 godziny po czyszczeniu
   - baza EP10PZ
   - utwardzacz HAE10
   Malowanie nawierzchniowe: warstwy po 60 µm, emalia ftalowa w kolorze RAL 7042.
   - baza PUR30
   - utwardzacz HAP30
8. Konstrukcję wykonać zgodnie z zasadami sztuki budowlanej.
9. Należy przestrzegać przepisów BHP.

Pracownia Projektowa Konstrukcji Budowlanych
Vowie STUDIO s.c.
AL. JANA PAWŁA II 29
64-920 SZAMOTUŁY
tel./fax: 67 262 12 44
www.vowie.com.pl
biuro@vowie.com.pl

nazwa proj. **PROJEKT WYKONAWCZY**
BUDOWA CENTRUM EDUKACJI PRZYRODNICZEJ WRAZ Z NIEZBĘDNĄ INFRASTRUKTURĄ TECHNICZNĄ - ETAP I, WOLIERY DLA PTAKÓW - WOLIERA KURAKÓW

adres: Park Wrocławski w Lubinie, działka: 189/2
inwestor: Gmina Miejska Lubin, adres: ul. Kilińskiego 10, 59-300 Lubin.

KŁAD ŚCIANY ZEWNĘTRZNEJ

nazwa rys.

nr rys. **D-7**

K6

skala **1:50, 1:10**

architekt: mgr inż. arch. **Wiesław Vowie** upr. nr 42/PW/94
konstruktor: mgr inż. bud. **Małgorzata Galas** upr. nr 95/P/99
opracowanie techniczne: mgr inż. **Marek Gołąb**
asystent architekta: mgr inż. **Adam Nogaj**

data **18.09.2013**

Wszelkie prawa zastrzeżone VOWIE STUDIO PLUS