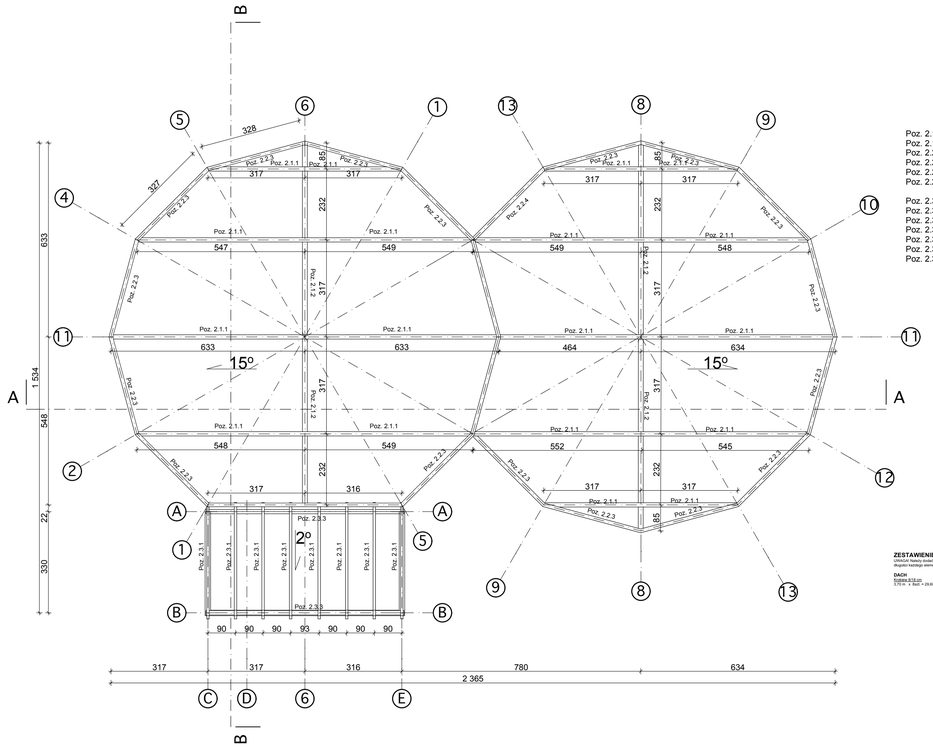


| | |
|---|---|
| Poz. 2.1.1 Płatew | 140/140/7,1 |
| Poz. 2.1.2 Podciąg | 160/160/8,0 |
| Poz. 2.2.1 Słup | ø 114,3/8,0 |
| Poz. 2.2.2 Słup | ø 114,3/8,0 |
| Poz. 2.2.3 Belka wieńcząca | 200/120/8,0 |
| Poz. 2.2.4 Belka spinająca | 50/50/4,0 |
| Poz. 2.3.1 Krokiew | 8/18cm |
| Poz. 2.3.2 Słup | 14/14cm |
| Poz. 2.3.3 Belka oczepowa | 14/14cm |
| Poz. 2.3.4 Nadproże | 14/14cm |
| Poz. 2.3.5 Belka ryglowa | 14/14cm |
| Poz. 2.3.6 Belka podwalinowa | 14/14cm |
| Poz. 2.3.7 Stężenie | 14/14cm |

**ZESTAWIENIE DREWNA**
UWAGA! Należy dodać po 20 cm na długość każdego elementu na krokwie

**DACH**
Krokiew 8/18 szt.
Łata 5/5 m.b. = 8szt. = 29,60 m = 0,43 m³

| | |
|---|---|
| TYTUŁ PROJ. | **PROJEKT ARCHITEKTONICZNO - BUDOWLANY**<br>BUDOWA CENTRUM EDUKACJI PRZYRODNICZEJ WRAZ Z NIEZBĘDNĄ INFRASTRUKTURĄ TECHNICZNĄ - ETAP I, WOLIERY DLA PTAKÓW - WOLIERA DLA BOCIANÓW CZARNYCH I PTAKÓW LEŚNYCH |
| adres: | Park Wrocławski w Lubinie, działka: 189/2 |
| inwestor: | Gmina Miejska Lubin, adres: ul. Kilińskiego 10, 59-300 Lubin. |
| | **RZUT KONSTRUKCJI DACHU** |
| nr rys. | |
| architekt: | mgr inż. arch. **Wiesław Vowie** upr. nr 42/PW/94 |
| projekt. - sprawdzający: | mgr inż. arch. **Przemysław Matysiak** upr. nr 56/97/Lo |
| konstruktor: | mgr inż. bud. **Małgorzata Gałas** upr. nr 95/P/99 |
| konstruktor: | mgr inż. bud. **Przemysław Pytel** upr. nr 7131-7132/136/PW/2001 |
| opracowanie techniczne: | mgr inż. **Marek Gołąb** |
| sprawdz. opracowania: | mgr inż. **Adam Nogaj** |
| skala: **1:100** | *Wszelkie prawa zastrzeżone VOWIE STUDIO PLUS* data: **18.09.2013** |

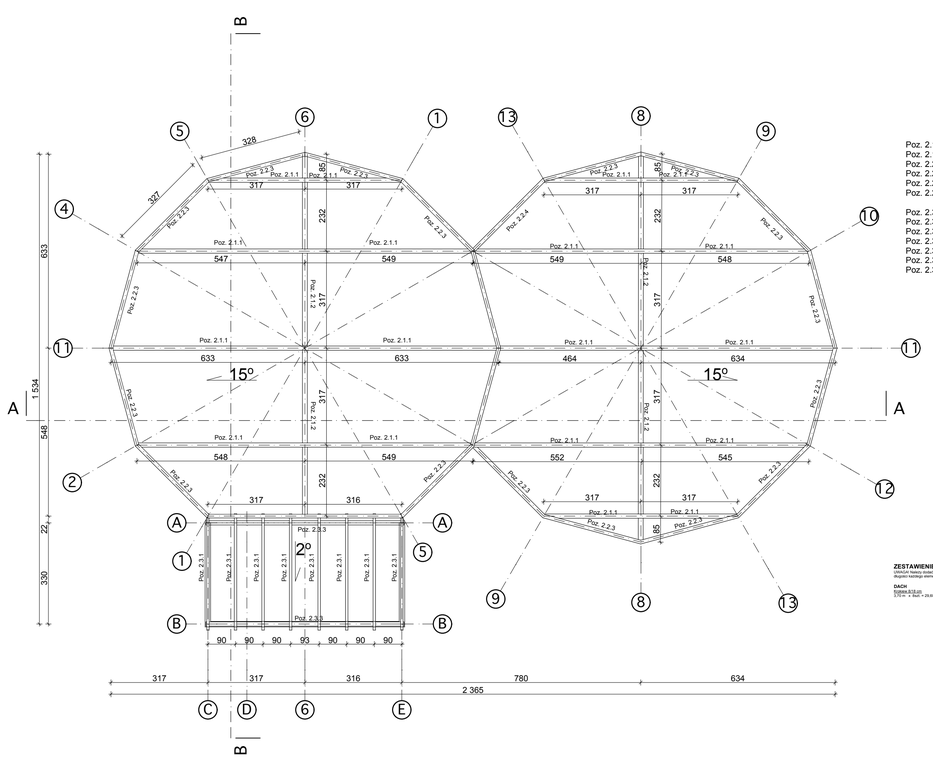



| | |
|---|---|
| Poz. 2.1.1 Płatew | 140/140/7,1 |
| Poz. 2.1.2 Podciąg | 160/160/8,0 |
| Poz. 2.2.1 Słup | ø 114,3/8,0 |
| Poz. 2.2.2 Słup | ø 114,3/8,0 |
| Poz. 2.2.3 Belka wieńcząca | 200/120/8,0 |
| Poz. 2.2.4 Belka spinająca | 50/50/4,0 |
| Poz. 2.3.1 Krokiew | 8/18cm |
| Poz. 2.3.2 Słup | 14/14cm |
| Poz. 2.3.3 Belka oczepowa | 14/14cm |
| Poz. 2.3.4 Nadproże | 14/14cm |
| Poz. 2.3.5 Belka ryglowa | 14/14cm |
| Poz. 2.3.6 Belka podwalinowa | 14/14cm |
| Poz. 2.3.7 Stężenie | 14/14cm |

ZESTAWIENIE DREWNA
UWAGA! Należy dodać po 20 cm na długość każdego elementu na krokwie
DACH
Krokiew 8/18 szt.
Łata 5/5 m.b. = 8szt. = 29,60 m = 0,43 m³


| | |
|---|---|
| TYTUŁ PROJ. | **PROJEKT ARCHITEKTONICZNO - BUDOWLANY**<br>BUDOWA CENTRUM EDUKACJI PRZYRODNICZEJ WRAZ Z NIEZBĘDNĄ INFRASTRUKTURĄ TECHNICZNĄ - ETAP I, WOLIERY DLA PTAKÓW - WOLIERA DLA BOCIANÓW CZARNYCH I PTAKÓW LEŚNYCH |
| adres: | Park Wrocławski w Lubinie, działka: 189/2 |
| inwestor: | Gmina Miejska Lubin, adres: ul. Kilińskiego 10, 59-300 Lubin. |
| | **RZUT KONSTRUKCJI DACHU** |
| nr rys. | |
| architekt: | mgr inż. arch. **Wiesław Vowie** upr. nr 42/PW/94 |
| projekt. - sprawdzający: | mgr inż. arch. **Przemysław Matysiak** upr. nr 56/97/Lo |
| konstruktor: | mgr inż. bud. **Małgorzata Gałas** upr. nr 95/P/99 |
| konstruktor: | mgr inż. bud. **Przemysław Pytel** upr. nr 7131-7132/136/PW/2001 |
| opracowanie techniczne: | mgr inż. **Marek Gołąb** |
| sprawdz. opracowania: | mgr inż. **Adam Nogaj** |
| skala: **1:100** | *Wszelkie prawa zastrzeżone VOWIE STUDIO PLUS* data: **18.09.2013** |

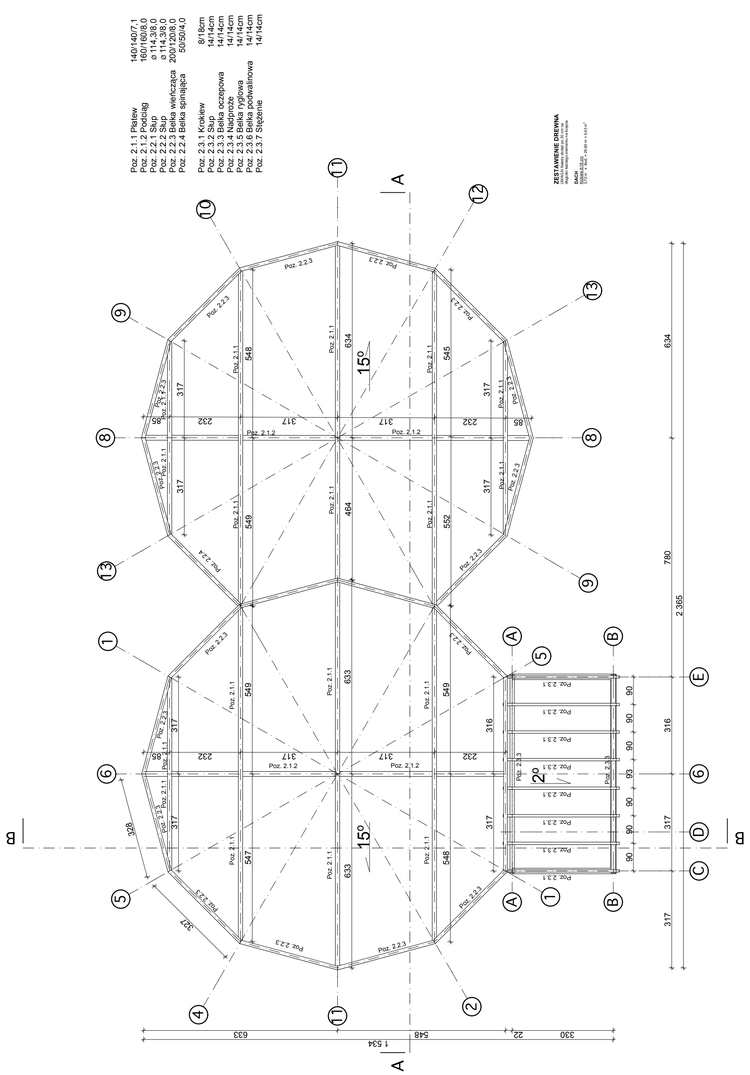



| | |
|---|---|
| Poz. 2.1.1 Płatew | 140/140/7,1 |
| Poz. 2.1.2 Podciąg | 160/160/8,0 |
| Poz. 2.2.1 Słup | ø 114,3/8,0 |
| Poz. 2.2.2 Słup | ø 114,3/8,0 |
| Poz. 2.2.3 Belka wieńcząca | 200/120/8,0 |
| Poz. 2.2.4 Belka spinająca | 50/50/4,0 |
| Poz. 2.3.1 Krokiew | 8/18cm |
| Poz. 2.3.2 Słup | 14/14cm |
| Poz. 2.3.3 Belka oczepowa | 14/14cm |
| Poz. 2.3.4 Nadproże | 14/14cm |
| Poz. 2.3.5 Belka ryglowa | 14/14cm |
| Poz. 2.3.6 Belka podwalinowa | 14/14cm |
| Poz. 2.3.7 Stężenie | 14/14cm |

ZESTAWIENIE DREWNA
UWAGA! Należy dodać po 20 cm na długość każdego elementu na krokwie
DACH
Krokiew 8/18 szt.
Łata 5/5 m.b. = 8szt. = 29,60 m = 0,43 m³


| | |
|---|---|
| TYTUŁ PROJ. | **PROJEKT ARCHITEKTONICZNO - BUDOWLANY**<br>BUDOWA CENTRUM EDUKACJI PRZYRODNICZEJ WRAZ Z NIEZBĘDNĄ INFRASTRUKTURĄ TECHNICZNĄ - ETAP I, WOLIERY DLA PTAKÓW - WOLIERA DLA BOCIANÓW CZARNYCH I PTAKÓW LEŚNYCH |
| adres: | Park Wrocławski w Lubinie, działka: 189/2 |
| inwestor: | Gmina Miejska Lubin, adres: ul. Kilińskiego 10, 59-300 Lubin. |
| | **RZUT KONSTRUKCJI DACHU** |
| nr rys. | |
| architekt: | mgr inż. arch. **Wiesław Vowie** upr. nr 42/PW/94 |
| projekt. - sprawdzający: | mgr inż. arch. **Przemysław Matysiak** upr. nr 56/97/Lo |
| konstruktor: | mgr inż. bud. **Małgorzata Gałas** upr. nr 95/P/99 |
| konstruktor: | mgr inż. bud. **Przemysław Pytel** upr. nr 7131-7132/136/PW/2001 |
| opracowanie techniczne: | mgr inż. **Marek Gołąb** |
| sprawdz. opracowania: | mgr inż. **Adam Nogaj** |
| skala: **1:100** | *Wszelkie prawa zastrzeżone VOWIE STUDIO PLUS* data: **18.09.2013** |