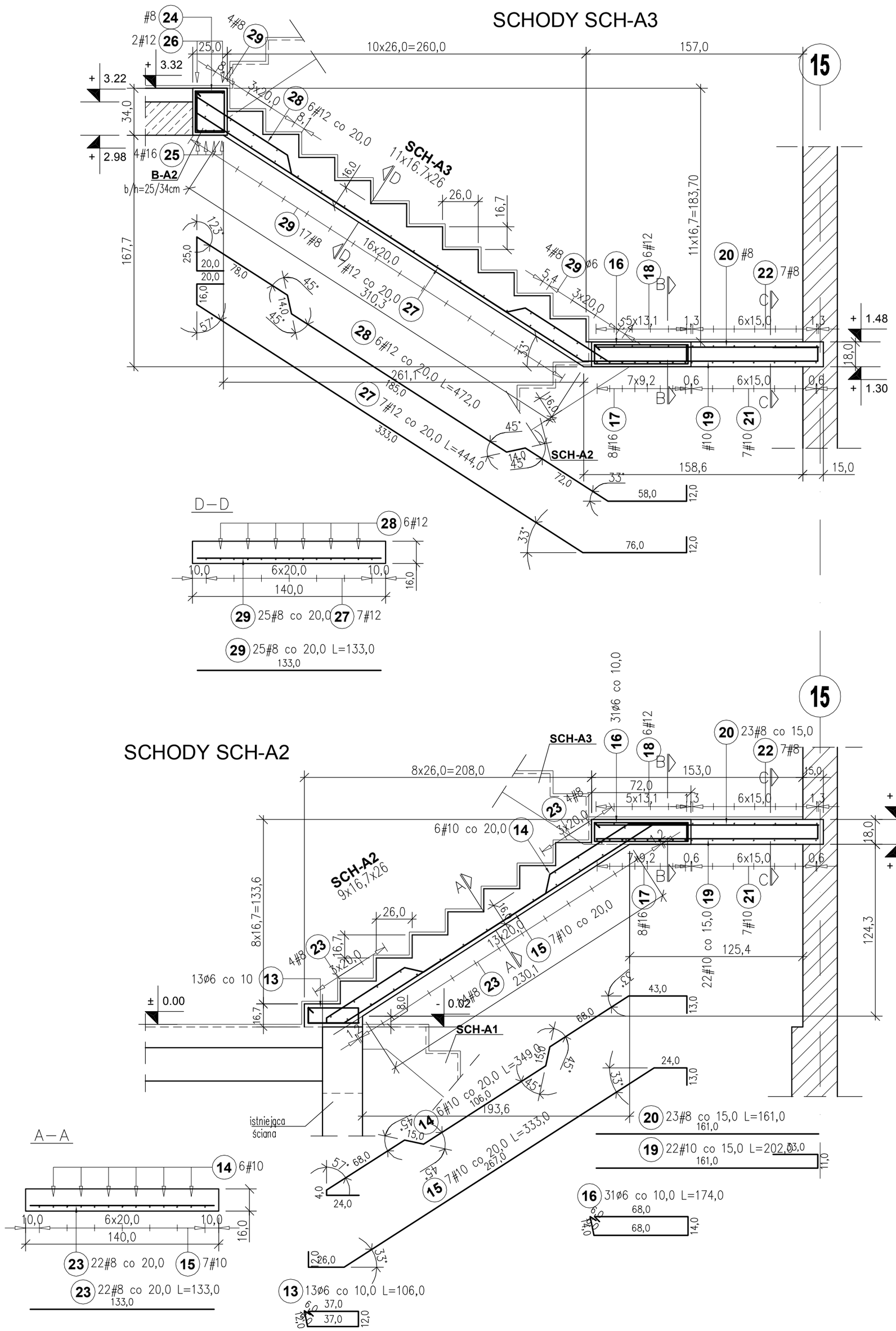

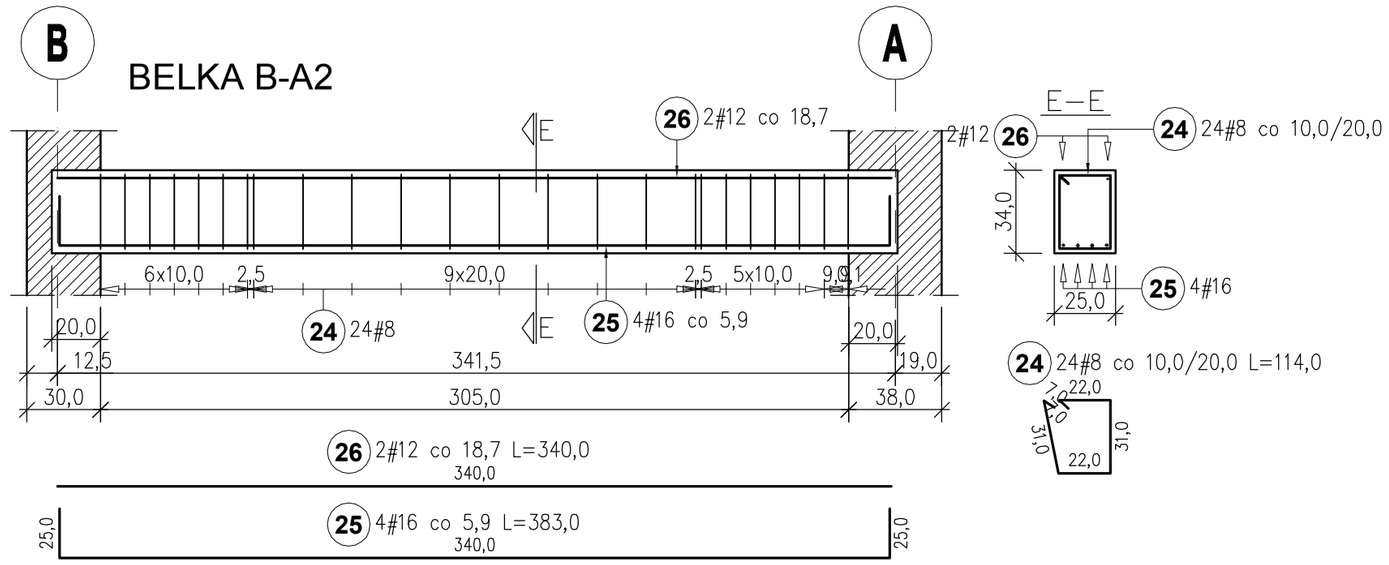

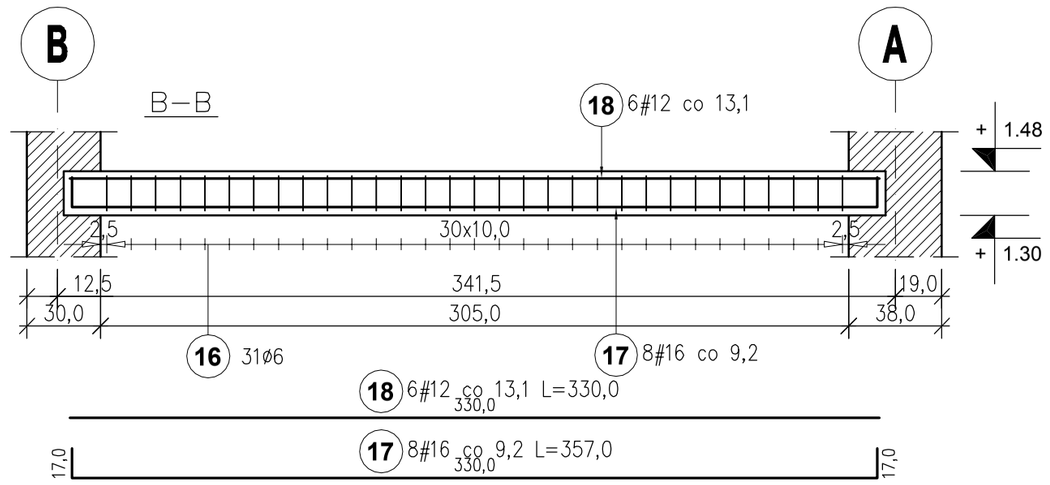

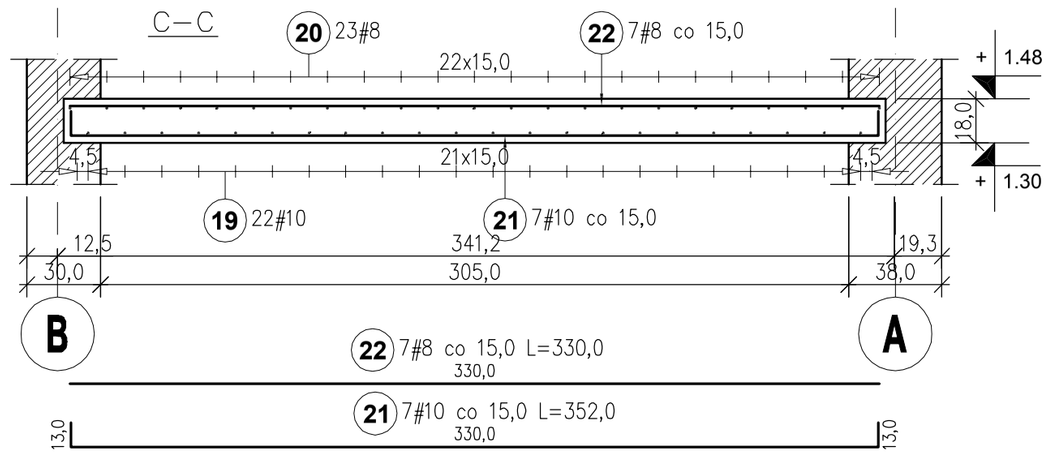

ZESTAWIENIE STALI

Poz.	Stal ø A–I	Stal # A–III	Długość (cm)	Liczba w elemencie	Długość łączna (m) A–I ø 6	A–III # 8	# 10	# 12	# 16
13	6		106,0	13	13,78				
14		10	349,0	6			20,94		
15		10	333,0	7			23,31		
16	6		174,0	31	53,94				
17		16	357,0	8					28,56
18		12	330,0	6				19,80	
19		10	202,0	22			44,44		
20		8	161,0	23		37,03			
21		10	352,0	7			24,64		
22		8	330,0	7		23,10			
23		8	133,0	22		29,26			
24		8	114,0	24		27,36			

ZESTAWIENIE STALI

Poz.	Stal ø A–I	Stal # A–III	Długość (cm)	Liczba w elemencie	Długość łączna (m) A–I ø 6	A–III # 8	# 10	# 12	# 16
25		16	383,0	4					15,32
26		12	340,0	2				6,80	
27		12	444,0	7				31,08	
28		12	472,0	6				28,32	
29		8	133,0	25		33,25			
Długość wg średnic (m)					67,72	150,00	113,33	86,00	43,88
Masa 1 m pręta (kg/m)					0,22	0,40	0,62	0,89	1,58
Masa łączna wg średnic (kg)					15,03	59,25	69,92	76,37	69,33
Masa łączna wg gatunku stali (kg)					15,03	274,87			
Ogółem (kg)					289,91				

Beton B25
Stal: - zbrojenie główne AIII (34GS)
Otulina c=2,5cm

temat	Przebudowa i nadbudowa budynku wielorodzinnego ul. Folwarczna 1, 67-200Głogów dz. nr 476, AM-1, obręb: Żarków
inwestor	Gmina Miejska Głogów Rynek 10, 67-200 Głogów
konstrukcja	mgr inż. Krzysztof Wołków — 161/88/UW
sprawdził	mgr inż. Grzegorz Miś — 12/02/DUW
współpracowa	mgr inż. Iwona Szczerba
	GZ1-K-PW-KSCH-03-2010-09--
tytuł rysunku	ZBROJENIE BIEGÓW SCHODOWYCH SCH-A2, SCH-A3.
branża	konstrukcja
stadium	PW
data	2010-09
nr rys.	KSCH-03
arkusz/łącznie	1/1
skala	1:25