N2-2

szt.69

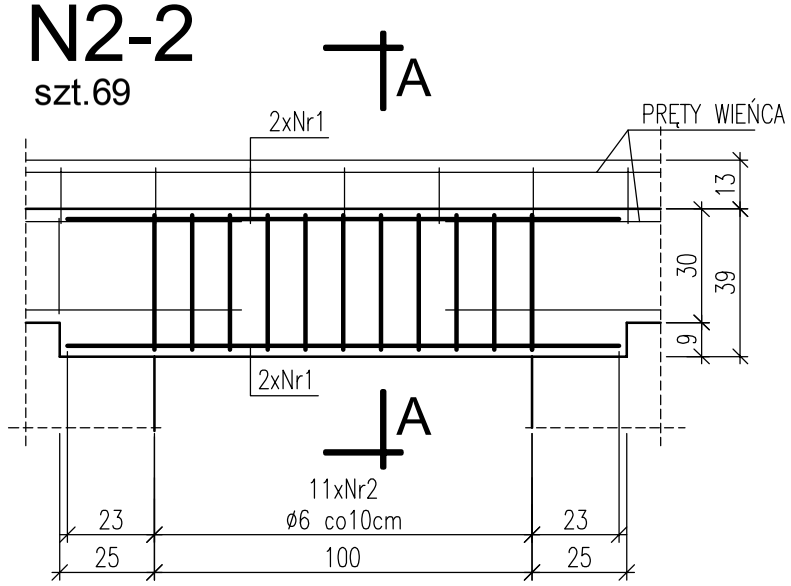

Nr1 #12 l= 146 cm, szt.4

A-A

1:10

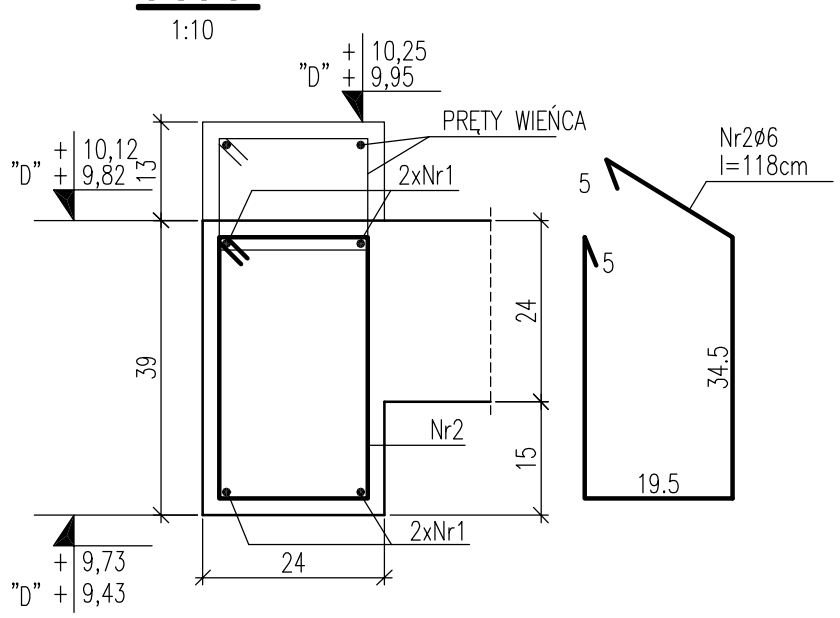

ZESTAWIENIE STALI ZBR.- N2-2

Pręt	ø	Długość pręta [cm]	Ilość [szt.]	Łączna długość [m] ø6	Łączna długość [m] #12
Nr1	#12(AII)	146	4		5,84
Nr2	ø6(AI)	118	11	13,0	
Długosc całkowita [m]				13,0	5,84
Masa jednostkowa [kg/m]				0,222	0,888
Masa łączna [kg]				2,9	5,2
Razem [kg]				8,1	

Razem stali na 69szt. 558,9kg

N2-1

szt.4

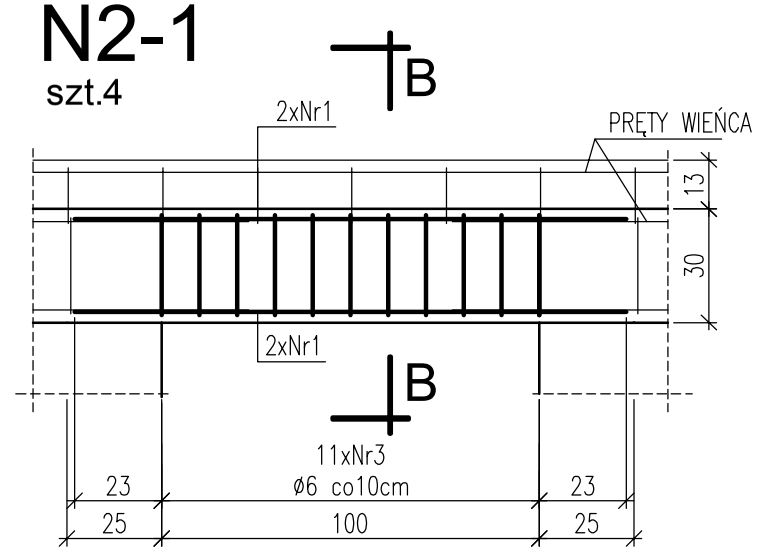

Nr1 #12 l= 146 cm, szt.4

B-B

1:10

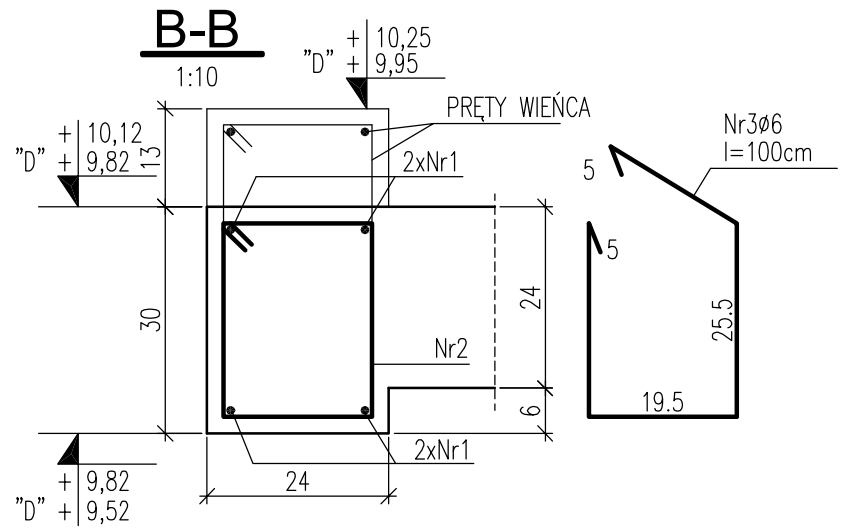

ZESTAWIENIE STALI ZBR.- N2-2

Pręt	ø	Długość pręta [cm]	Ilość [szt.]	Łączna długość [m] ø6	Łączna długość [m] #12
Nr1	#12(AII)	146	4		5,84
Nr2	ø6(AI)	100	11	11,0	
Długosc całkowita [m]				11,0	5,84
Masa jednostkowa [kg/m]				0,222	0,888
Masa łączna [kg]				2,4	5,2
Razem [kg]				7,6	

Razem stali na 4szt. 30,4kg

Beton B25
Stal: - zbrojenie główne AIII (34GS)
- strzemiona AI
Otulina 2,5cm

nr	zakres rewizji	data

temat: Przebudowa i nadbudowa budynku wielorodzinnego ul. Folwarczna 1, 67-200Głogów dz. nr 476, AM-1, obręb: Żarków

inwestor: Gmina Miejska Głogów Rynek 10, 67-200 Głogów

konstrukcja	mgr inż. Krzysztof Wołków	161/88/UW
sprawdził	mgr inż. Grzegorz Miś	12/02/DUW
opracowanie	mgr inż. Michał Skowroński	17/02/DUW

GŻ1-K-PW-KWB16-2010-09-01

tytuł rysunku: **N2-1, N2-2**

branża	stadium	data
konstrukcja	PW	2010-09
nr rys. KWB16	arkusz/ilość arkuszy 1/1	skala 1:20